DIECI

AGRI STAR

40.7 38.8 38.10

LEISTUNGEN

Maschinenmodell	ZEUS 40.7 EVO2	ZEUS 38.8 EVO2	ZEUS 38.10 EVO2
Maximale Tragfähigkeit	4000 kg (8818 lb)	3800 kg (8378 lb)	3800 kg (8378 lb)
Maximale Hubhöhe auf Rädern	7,20 m (23,6 ft)	7,60 m (24,9 ft)	9,60 m (31,5 ft)
Max. waagrechter Ausschub auf Rädern	3,90 m (12,8 ft)	4,30 m (14,1 ft)	6,10 m (20 ft)
Schwenkwinkel der Gabeln	146°	146°	146°
Ausbrechkraft	5700 daN (12814 lbf)	5700 daN (12814 lbf)	5700 daN (12814 lbf)
Zugkraft	6000 daN (13489 lbf)	6000 daN (13489 lbf)	6000 daN (13489 lbf)
Max. zulässige Steigung	40%	40%	40%
Leergewicht	7800 kg (17196 lb)	7900 kg (17417 lb)	8150 kg (17968 lb)
Höchstgeschwindigkeit (auf Reifen mit dem maximal zulässigen Durchmesser bezogen)	40 km/h (24,9 mph)	40 km/h (24,9 mph)	40 km/h (24,9 mph)

AUSLEGER

Maschinenmodell	ZEUS 40.7 EVO2	ZEUS 38.8 EVO2	ZEUS 38.10 EVO2
Heben	7,3 s	7,2 s	8,7 s
Senken	3,8 s	3,7 s	5,0 s
Ausfahren	5,2 s	5,5 s	7,6 s
Einfahren	2,9 s	3,1 s	4,6 s
Kippen nach vorn	2,7 s	2,7 s	2,7 s
Kippen nach hinten	1,7 s	1,6 s	1,6 s

MOTOR

Maschinenmodell	ZEUS 40.7 EVO2	ZEUS 38.8 EVO2	ZEUS 38.10 EVO2
Marke	Kubota	Kubota	Kubota
Nennleistung	83,5 kW (112 HP)	83,5 kW (112 HP)	83,5 kW (112 HP)
@rpm	2600 rpm	2600 rpm	2600 rpm
Betrieb	4-Takt	4-Takt	4-Takt
Einspritzung	Elektronisch, Common-Rail	Elektronisch, Common-Rail	Elektronisch, Common-Rail
Anzahl und Anordnung der Zylinder	4, vertikal in Reihe	4, vertikal in Reihe	4, vertikal in Reihe
Hubraum	3769 cm^3 (230 in^3)	3769 cm^3 (230 in^3)	3769 cm^3 (230 in^3)
Verbrauch	231 g/kWh (380 lb/Hp h)	231 g/kWh (380 lb/Hp h)	231 g/kWh (380 lb/Hp h)
@rpm	2600 rpm	2600 rpm	2600 rpm
Abgasnorm	Stage IIIB/Tier 4i	Stage IIIB/Tier 4i	Stage IIIB/Tier 4i
Abgasbehandlung	Dieselpartikelfilter (DPF)	Dieselpartikelfilter (DPF)	Dieselpartikelfilter (DPF)
Kühlsystem	Flüssigkühlung	Flüssigkühlung	Flüssigkühlung
Ansaugung	Turbolader mit Nachkühler	Turbolader mit Nachkühler	Turbolader mit Nachkühler

DIFFERENTIALACHSEN

Maschinenmodell	ZEUS 40.7 EVO2	ZEUS 38.8 EVO2	ZEUS 38.10 EVO2
Achsentypen	2 Lenkräder, mit 4 Planetengetrieben	2 Lenkräder, mit 4 Planetengetrieben	2 Lenkräder, mit 4 Planetengetrieben
Lenkungsarten	4 Räder/ Hundegang / 2 Räder	4 Räder/ Hundegang / 2 Räder	4 Räder/ Hundegang / 2 Räder
Vorderachse	Starr	Starr	Starr
Hinterachse	Pendelnd	Pendelnd	Pendelnd
Betriebsbremse	Im Ölbad mit Servobremse an Vorderachse	Im Ölbad mit Servobremse an Vorderachse	Im Ölbad mit Servobremse an Vorderachse
Feststellbremse	Federspeicherbremse mit elektrischer Steuerung	Federspeicherbremse mit elektrischer Steuerung	Federspeicherbremse mit elektrischer Steuerung

HYDRAULIKANLAGE

Maschinenmodell	ZEUS 40.7 EVO2	ZEUS 38.8 EVO2	ZEUS 38.10 EVO2
Typ Hydraulikpumpe	Zahnradpumpe für Hydrolenkung und Bewegungen	Zahnradpumpe für Hydrolenkung und Bewegungen	Zahnradpumpe für Hydrolenkung und Bewegungen
Förderleistung Hydraulikpumpe	170 L/min (44,9 gal/min)	170 L/min (44,9 gal/min)	170 L/min (44,9 gal/min)
Max. Betriebsdruck	25,5 MPa (3698 psi)	25,5 MPa (3698 psi)	25,5 MPa (3698 psi)
Bedienung Steuerventil	Proportionaler Joystick 4in1	Proportionaler Joystick 4in1	Proportionaler Joystick 4in1

FÜLLMENGEN

Maschinenmodell	ZEUS 40.7 EVO2	ZEUS 38.8 EVO2	ZEUS 38.10 EVO2
Hydraulische Anlage (insgesamt)	140,0 L (36,98 gal)	140,0 L (36,98 gal)	140,0 L (36,98 gal)
Kraftstofftank	160,0 L (42,27 gal)	160,0 L (42,27 gal)	160,0 L (42,27 gal)

ANTRIEB

Maschinenmodell	ZEUS 40.7 EVO2	ZEUS 38.8 EVO2	ZEUS 38.10 EVO2
Antrieb	Hydrostatischer Eingang-Antrieb mit Verstellpumpe	Hydrostatischer Eingang-Antrieb mit Verstellpumpe	Hydrostatischer Eingang-Antrieb mit Verstellpumpe
Hydraulikmotor	Hydrostatisch mit stufenloser automatischer Regelung	Hydrostatisch mit stufenloser automatischer Regelung	Hydrostatisch mit stufenloser automatischer Regelung
Umschaltung	Elektrohydraulisch	Elektrohydraulisch	Elektrohydraulisch
Inching	Hydraulisches Pedal für genaue Fahrbewegung	Hydraulisches Pedal für genaue Fahrbewegung	Hydraulisches Pedal für genaue Fahrbewegung
Getriebe	-	-	-

BEREIFUNG

Maschinenmodell	ZEUS 40.7 EVO2	ZEUS 38.8 EVO2	ZEUS 38.10 EVO2
Standardbereifung	400/70x20"	400/70x20"	400/70x20"
Optionale Bereifung	400/70x24"; 18x22,5"	400/70x24"; 18x22,5"	400/70x24"; 18x22,5"

ABMESSUNGEN

Maschinenmodell	ZEUS 40.7 EVO2	ZEUS 38.8 EVO2	ZEUS 38.10 EVO2
A	390 mm (15,4 in)	390 mm (15,4 in)	390 mm (15,4 in)
B	1260 mm (49,6 in)	1500 mm (59,1 in)	1260 mm (49,6 in)
C	2750 mm (108,3 in)	2750 mm (108,3 in)	2750 mm (108,3 in)
D	970 mm (38,2 in)	970 mm (38,2 in)	970 mm (38,2 in)
F	4110 mm (161,8 in)	4110 mm (161,8 in)	4110 mm (161,8 in)
G	4950 mm (194,9 in)	4950 mm (194,9 in)	4950 mm (194,9 in)
H	2360 mm (92,9 in)	2360 mm (92,9 in)	2360 mm (92,9 in)
I	940 mm (37 in)	940 mm (37 in)	940 mm (37 in)
L	1780 mm (70,1 in)	1780 mm (70,1 in)	1780 mm (70,1 in)
M	2290 mm (90,2 in)	2290 mm (90,2 in)	2290 mm (90,2 in)
O	3700 mm (145,7 in)	3700 mm (145,7 in)	3700 mm (145,7 in)
P	950 mm (37,4 in)	950 mm (37,4 in)	950 mm (37,4 in)
Q	3450 mm (135,8 in)	3450 mm (135,8 in)	3450 mm (135,8 in)
T	128 mm (5 in)	211 mm (8,3 in)	174 mm (6,9 in)

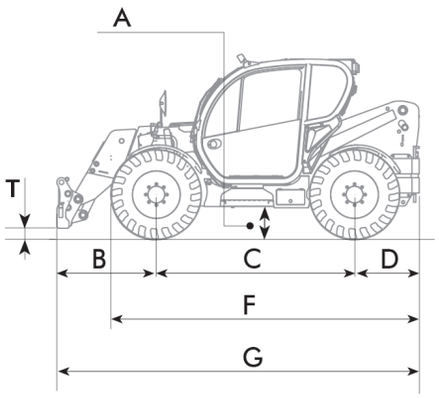

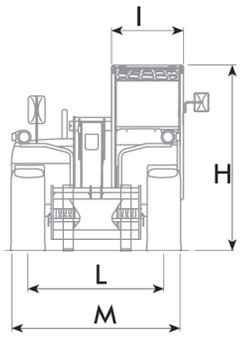

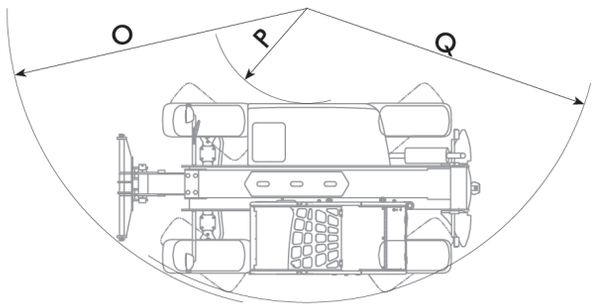

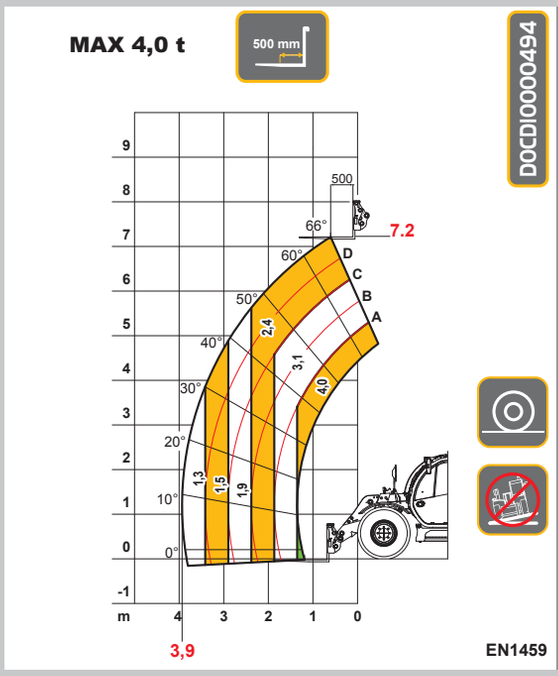

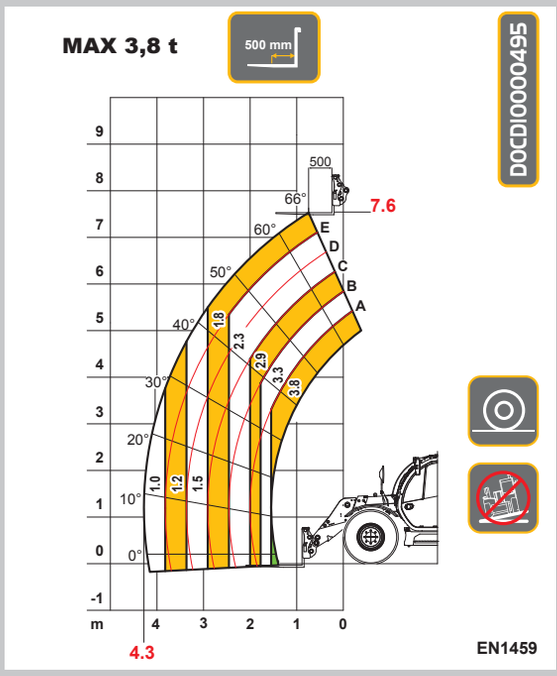

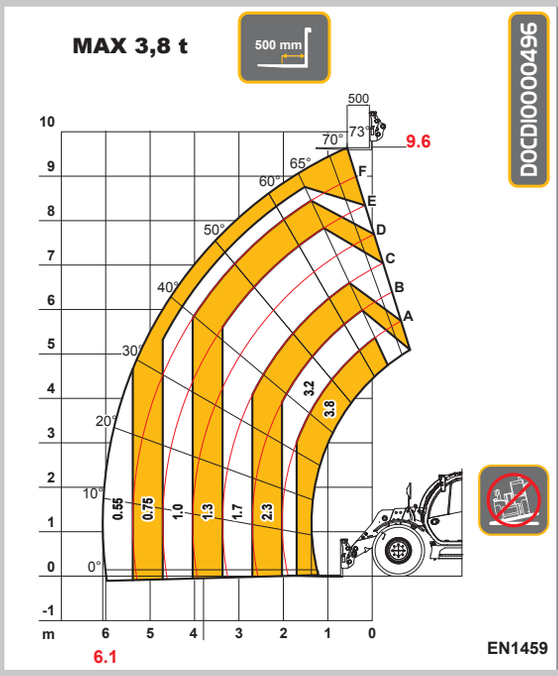

Dieci Srl - Via E. Majorana, 2-4 – 42027 – Montecchio Emilia (RE) ITALIEN
Tel. +39 0522 869611 – Fax +39 0522 869798 – E-mail: info@dieci.com – **www.dieci.com**